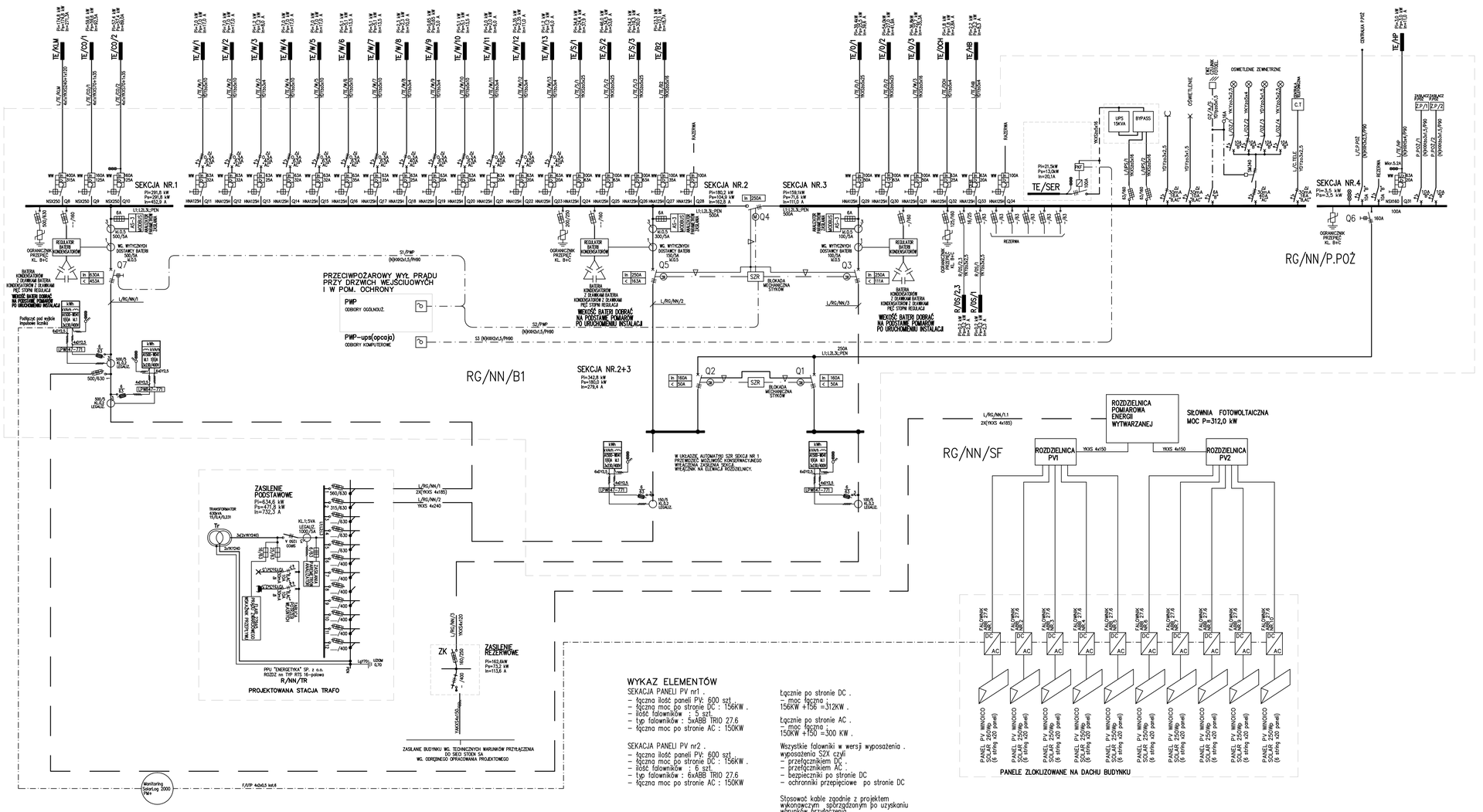

WYKAZ ELEMENTÓW

SEKACJA PANELI PV nr1 .
- łączna ilość paneli PV: 600 szt.
- łączna moc po stronie DC : 156KW .
- ilość falowników : 5 szt.
- typ falowników : 5xABB TRIO 27.6
- łączna moc po stronie AC : 150KW

SEKACJA PANELI PV nr2 .
- łączna ilość paneli PV: 600 szt.
- łączna moc po stronie DC : 156KW .
- ilość falowników : 5 szt.
- typ falowników : 6xABB TRIO 27.6
- łączna moc po stronie AC : 150KW

Łącznie po stronie DC .
- moc łączna :
156KW +156 =312KW .

Łącznie po stronie AC .
- moc łączna :
150KW +150 =300 KW .

Wszystkie falowniki w wersji wyposażenia .
wyposażenia S2X czyli
- przełącznikiem DC .
- przełącznikiem AC .
- bezpiecznikii po stronie DC
- ochronniki przepięciowe po stronie DC

Stosować kable zgodnie z projektem wykonawczym sporządzonym po uzyskaniu warunków przyłączenia .

ŚRODEK DODATKOWEJ OCHRONY OD PORAŻEŃ
SAMOCZYNNE WYŁĄCZENIE ZASILANIA
W UKŁADZIE SIECI TN-C-S

ZDOLNOŚĆ ŁĄCZENIOWA APARATÓW
W TORZACH GŁÓWNYCH WŁĄCZA LUB RÓWNA 20 kA
ZDOLNOŚĆ ŁĄCZENIOWA APARATÓW DOBEZPIECZONYCH
WŁĄCZANIA TOPNIOWYM, W ZALEŻNOŚCI OD UMIEJSCOWIENIA
W UKŁADZIE ZASILANIA WŁĄCZA LUB RÓWNA 10 kA LUB 6 kA.

PRZEKROJE ZASTOSOWANYCH PRZEWODÓW ZOSTAŁY
DOBRANE DO OBCIĄŻALNOŚCI DŁUGOTRWAŁEJ ZGODNIE
Z PN-IEC 60364-5-523:2001
I SPEŁNIAJĄ WARUNKI OCHRONY PRZED PRĄDEM
PRZETĘŻENIOWYM ZGODNIE Z PN-IEC 60364-4-43:1999
ZAPROJEKTOWANE ZABEZPIECZENIA PRZY PRZEMODYWANYCH
PRĄDACH ZWARCIA GWARANTUJĄ SAMOCZYNNE WYŁĄCZENIE
ZASILANIA ZGODNIE Z PN-IEC 60364-4-41:2000
SPADKU NAPIĘCIA W LINIACH NORMATYWNE

ROZDZIELNICA RG/NN/PPOŻ I RG/NN

ROZDZIELNICA SZAFOWA-PRZYŚCIENNA, WYKONANA JAKO OBUDOWA ROZDZIELCZA NP. HAGER TYP UNIVERSE 630.
LUB INNA O ANALOGICZNYCH PARAMETRACH UŻYTKOWYCH, ZAMYKANA DRZWICZKAMI STALOWYMI.
WYPOSAŻONE ROZDZIELNICY ZGODNIE ZE SCHEMATEM.
WEJŚCIA I WYJŚCIA OBWODÓW Z ROZDZIELNI GÓRĄ PRZEZ DLAWICE LUB PŁYTY PRZEPUSTOWE.
W POMIESZCZENIU ROZDZIELNI UMIEŚCIĆ POWYŻKNANCZY SCHEMAT OBWODÓW GŁÓWNYCH I WYPOSAŻYĆ JĄ W PODSTAWOWY
SPRZĘT BHP I PPOŻ.

PRZECIWPOŻAROWE WYŁĄCZNIKI PRĄDU PWP

TYPOWE TABLICZKI z/1 PRZECIWPOŻAROWYCH WYŁĄCZNIKÓW PRĄDU Z PRZESZKLONYMI DRZWICZKAMI W KOLORZE CZERWONYM.
WYPOSAŻONE W ŁĄCZNIKI KRZYWKOWE 2-BIEGUNOWE. UMIESZCZNY NA PARTERZE (HOL WEJŚCIOWY) NA WYS. +1,4m OD WYKOŃCZNEJ PODŁOGI.

NAZWA I ADRES OBIEKTU BUDOWLANEGO	BUDYNEK CENTRALNEGO MAGAZYNU ZBIORÓW MUZEALNYCH Z FUNKCJĄ WYSTAWIENNICZĄ WRAZ Z ZAPLECZEM KONSERWATORSKIM I EDUKACYJNYM; PARKING NA 60 MIEJSC POSTOJOWYCH; INDYWIDUALNE, EKOLOGICZNE OCZYSZCZALNIE ŚCIEKÓW O WYDAJNOŚCI DO 5 m³ NA DOBĘ; BUDYNEK MAGAZYNU SPRZĘTU ROLNICZEGO ORAZ ZADASZENIE MAGAZYNOWE	NR RYS E-02
TYTUŁ RYSUNKU	BUDYNEK CENTRALNEGO MAGAZYNU ZBIORÓW MUZEALNYCH SCHEMAT ROZDZIELNICY GŁÓWNEJ RG/NN	SKALA —
PROJEKTANCI:		11.2015
ARCHITEKTURA I KONSTRUKCJA	mgr inż.arch. Andrzej Grajter upr.proj.arch. Nr BŁ/13/90	
ARCHITEKTURA	mgr inż.arch. Małgorzata Karpowicz	
INSTALACJE ELEKTRYCZNE	mgr inż.Włodzimierz Jachacy upr.nr We-817/91	
SPRAWDZAJĄCY PROJEKT INSTALACJE ELEKTRYCZNYCH	mgr inż.Andrzej Dzikuch upr.nr We-214/93	